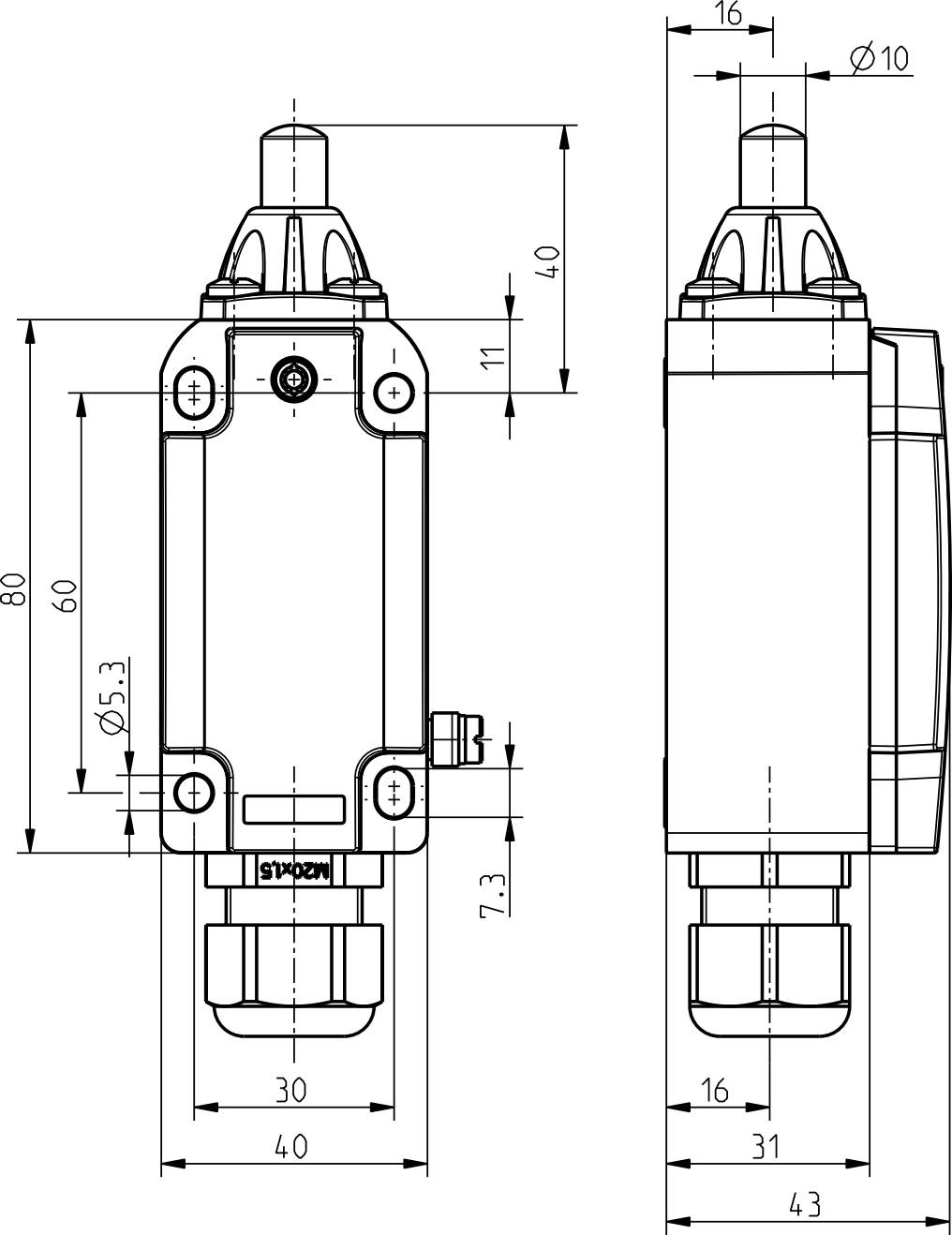
16
Ø10
40
11
80
60
Ø5.3
7.3
M20x1.5
30
40
16
31
43